M TOM d.o.o.
Stari trg 36, 8230 Mokronog
Slovenija

RAZSTAVNI SALON:
Stari trg 36, Mokronog
gsm: 031 737 080
tel: 07 34 98 280

e-mail: info@mtom.si
www.mtom.si

Stol
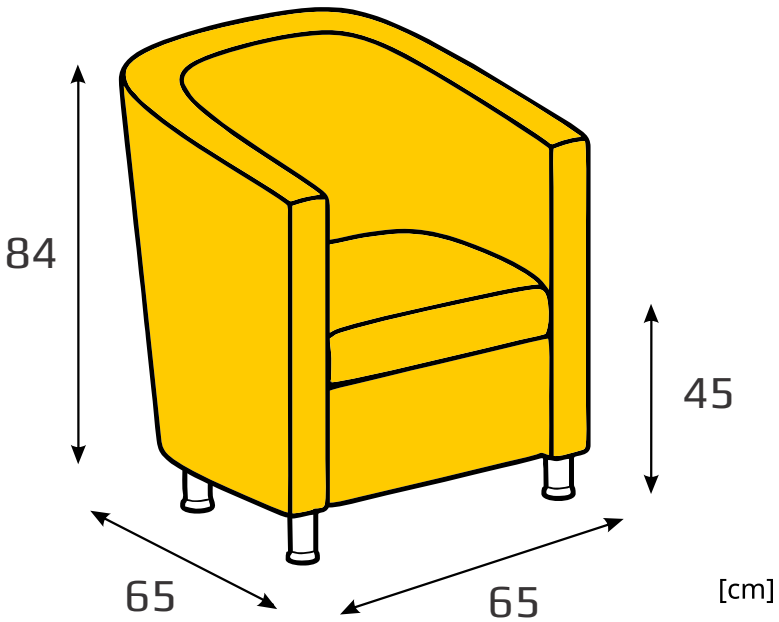
POLO